仕　様

系統		
TAG NO.		
種類		配管用Ｐｔ測温抵抗体
規格		ＪＩＳ Ｃ １６０４－２０１３ Ａ級
型番		PT100S-T6UB-17W2-L (m/m)
Ｌ寸法		Ｌ m/m
1	エレメント	Ｐｔ１００Ω ａｔ０℃ ３線式 2mA
2	シールパイプ	φ１０ SUS３０４
3	保護管	φ１７×φ１１ 溶接管 SUS３０４
4	接続	Ｒ３／４ ネジ込み SUS３０４
5	端子函	アルミダイキャスト ３Ｐ
備考		測定範囲：－２０～１５０℃ シングルエレメント

挿入長 (m/m)
100
150
200
250
300
400

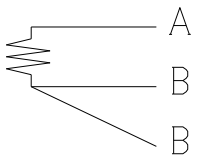

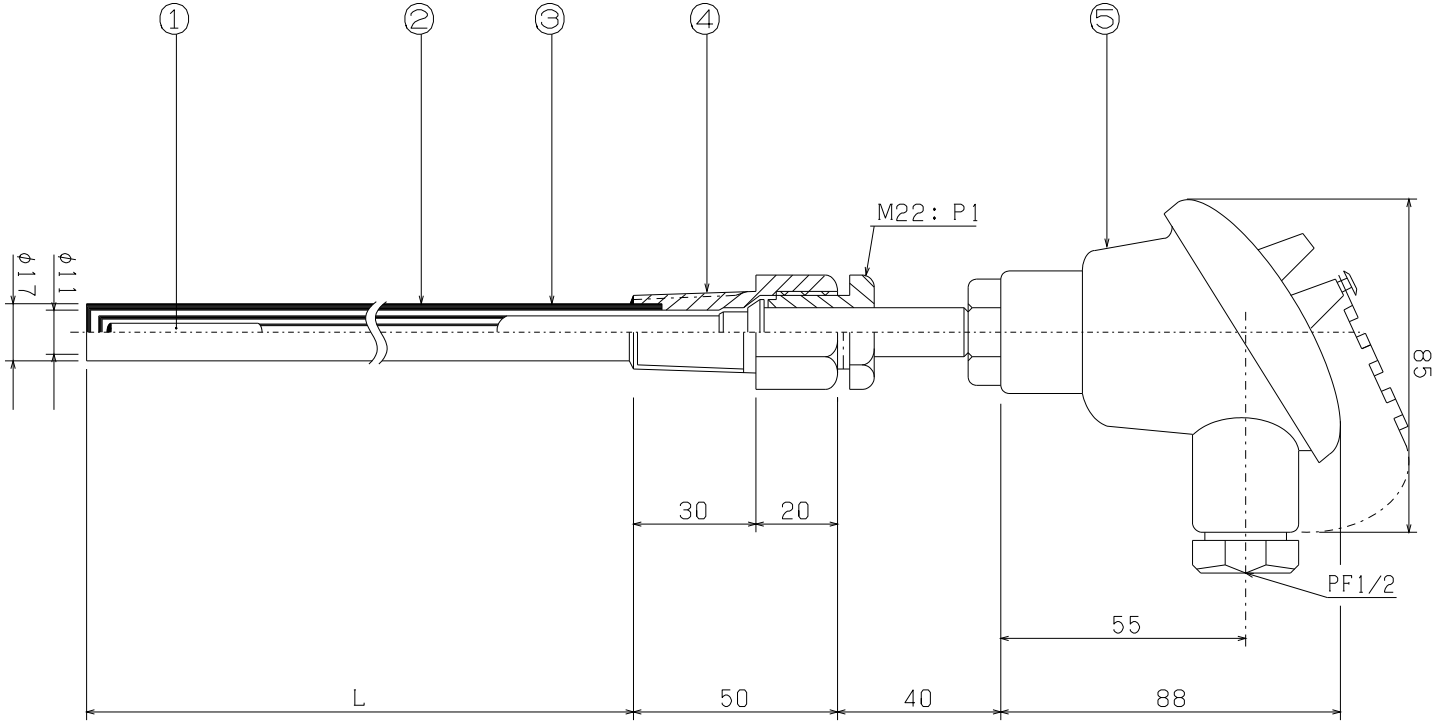

△				設計 DR	J. Horikawa	尺度 SCALE free
△				検図 CHK		日付 DATE '00, 05, 08
△				□イヤル機器株式会社 ROYAL KiKi Co., Ltd.		
△						

図面名称 TITLE　Ｐｔ測温抵抗体

図面番号 DWG. NO.　R－13208